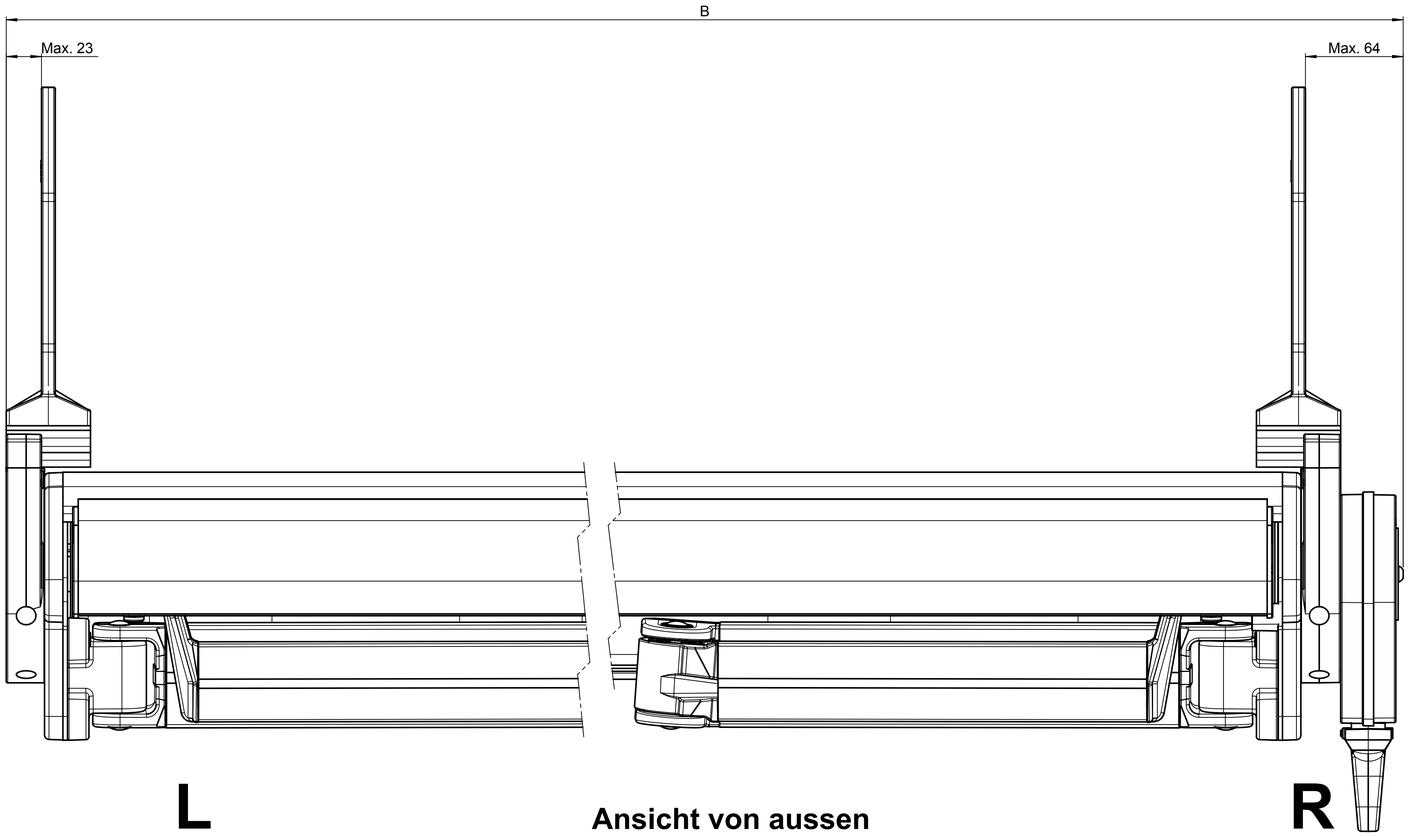

Ansicht von aussen

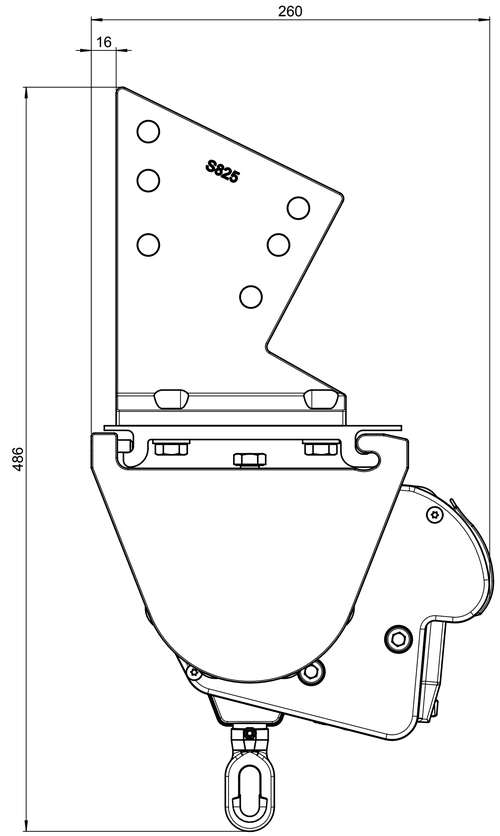

Dachsparrenmontage mit Getriebe

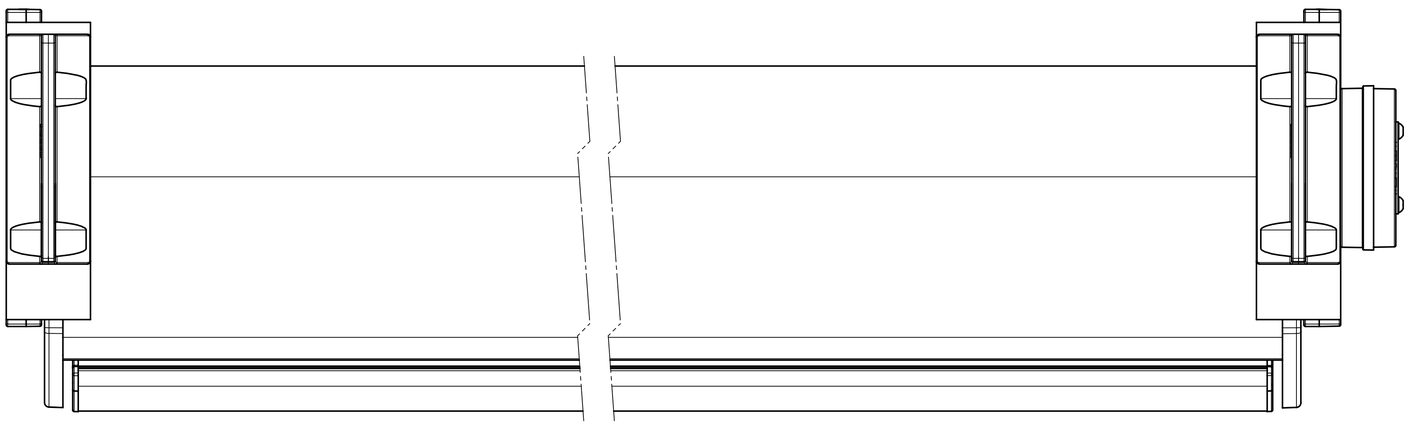

Ansicht von oben

We reserve all rights in this document and the information contained therein.
Reproduction, use or disclosure to third parties without express authority is strictly forbidden.
© 2006 Stobag, CH-9630 Mun, Switzerland
Produced using Solid Works

Alle Masse in millimeter

Gezeichnet: ISB 20.05.2003	Stobag-Nr.: S4160	Projekt-Nr.:	Seite 3	Seiten 5	Format A1	Masstab 1:2
Ersetzt:	Stobag Artikel-Nr./Beschreibung					
Ersetzt durch: - -	-		Material: -			
STOBAG	Ideal-Plus S4160		AA-Nr.:			
Schweizer Qualität - Swiss quality	Gelenkarmmarkisen		CAD-Nr.		Rev. 10007 A-3	