Dieses Dokument ist unser geistiges Eigentum. Es darf ohne unsere ausdr¿ckliche Genehmigung weder kopiert, vervielfªltigt oder verwertet, noch an Dritte weitergegeben werden. Zuwiderhandlung ist strafbar und wird strafrechtlich verfolgt.
We reserve all rights in this document and the information contained therein.
Reproduction, use or disclosure to third parties without express authority is strictly forbidden.
É 2008 Stobag, CH-5630 Muri, Switzerland

Alle Masse in Millimeter
Oberflªchen-Rauheit gemªss
DIN ISO 1302

Allgemeinetoleranzen f¿r maschinell bearbeitete Teile:
Lªngen- und Winkelmasse **ISO 2768-mK**

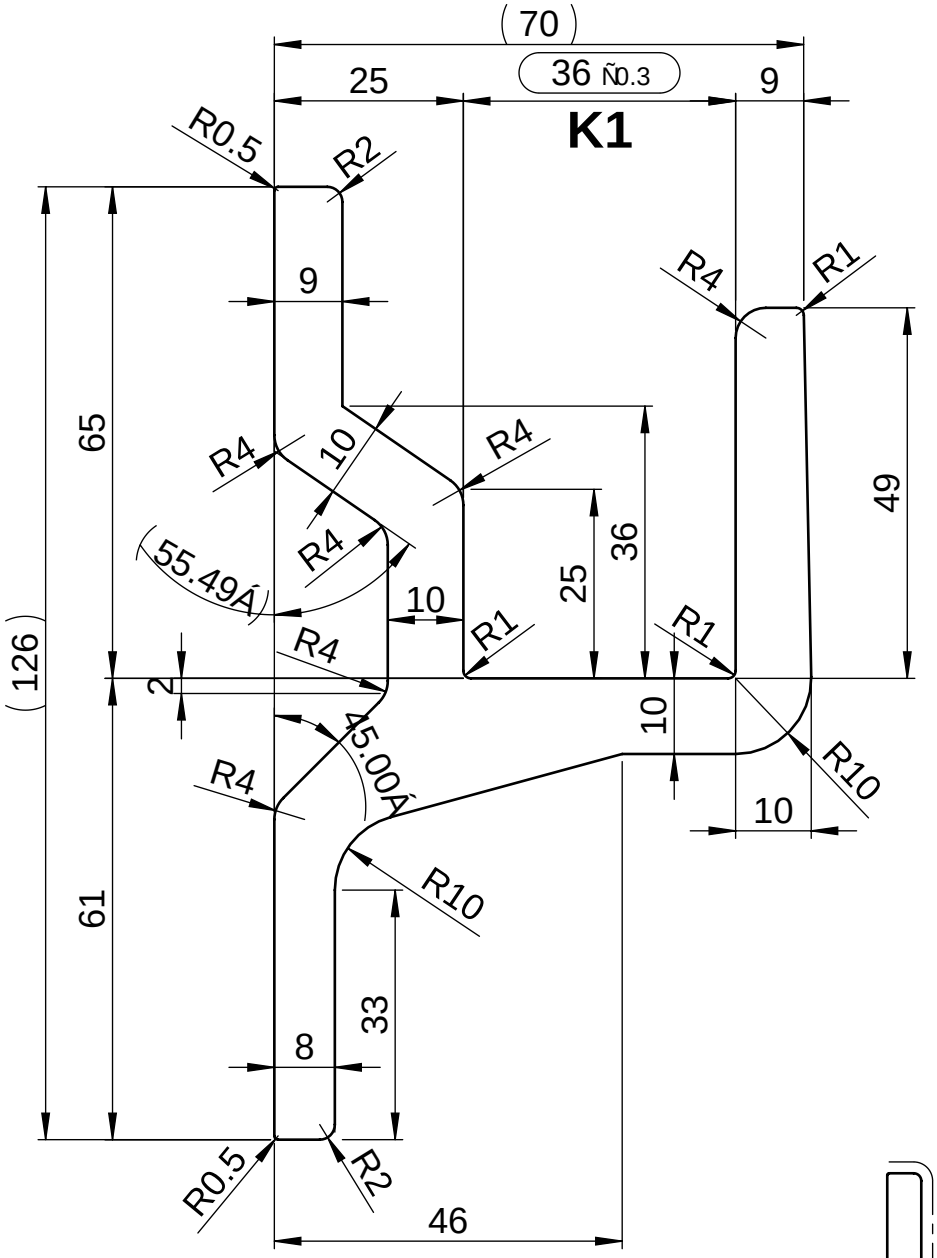

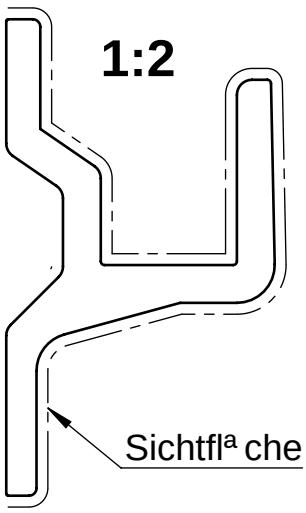

Gezeichnet: 11.05.2005 / rb	Status: Freigegeben	Gewicht: 6268.17g	f¿r Profile g/m			
Gepr¿ft : /	Status Datum: -	Material: EN AW-6060 T6				
Ersetzt:	nderungsauftrags-Nr.:	Seite 1	Seiten 3	Format A4	Massstab 1:1	
Ersetzt durch:	Produkt-Familie: Azur S2140					
STOBAG Premium Swiss Quality	Stobag-Nr. S221/5 / Art.-Nr. 021868	Projekt: 05-005				
	Konsolenprofil S221/5	CAD-Nr. **10747-1**	Rev.			

CAD-System: SolidWorks

Plotdatum: 01.10.2010

Dieses Dokument ist unser geistiges Eigentum. Es darf ohne unsere ausdr¿ckliche Genehmigung weder kopiert, vervielfªltigt oder verwertet, noch an Dritte weitergegeben werden. Zuwiderhandlung ist strafbar und wird strafrechtlich verfolgt.
We reserve all rights in this document and the information contained therein.
Reproduction, use or disclosure to third parties without express authority is strictly forbidden.
© 2008 Stobag, CH-5630 Muri, Switzerland

Alle Masse in Millimeter
OberflªchenRauheit gemªss DIN ISO 1302

Allgemeinetoleranzen f¿r maschinell bearbeitete Teile:
LªngenL- und Winkelmasse **ISO 2768-mK**

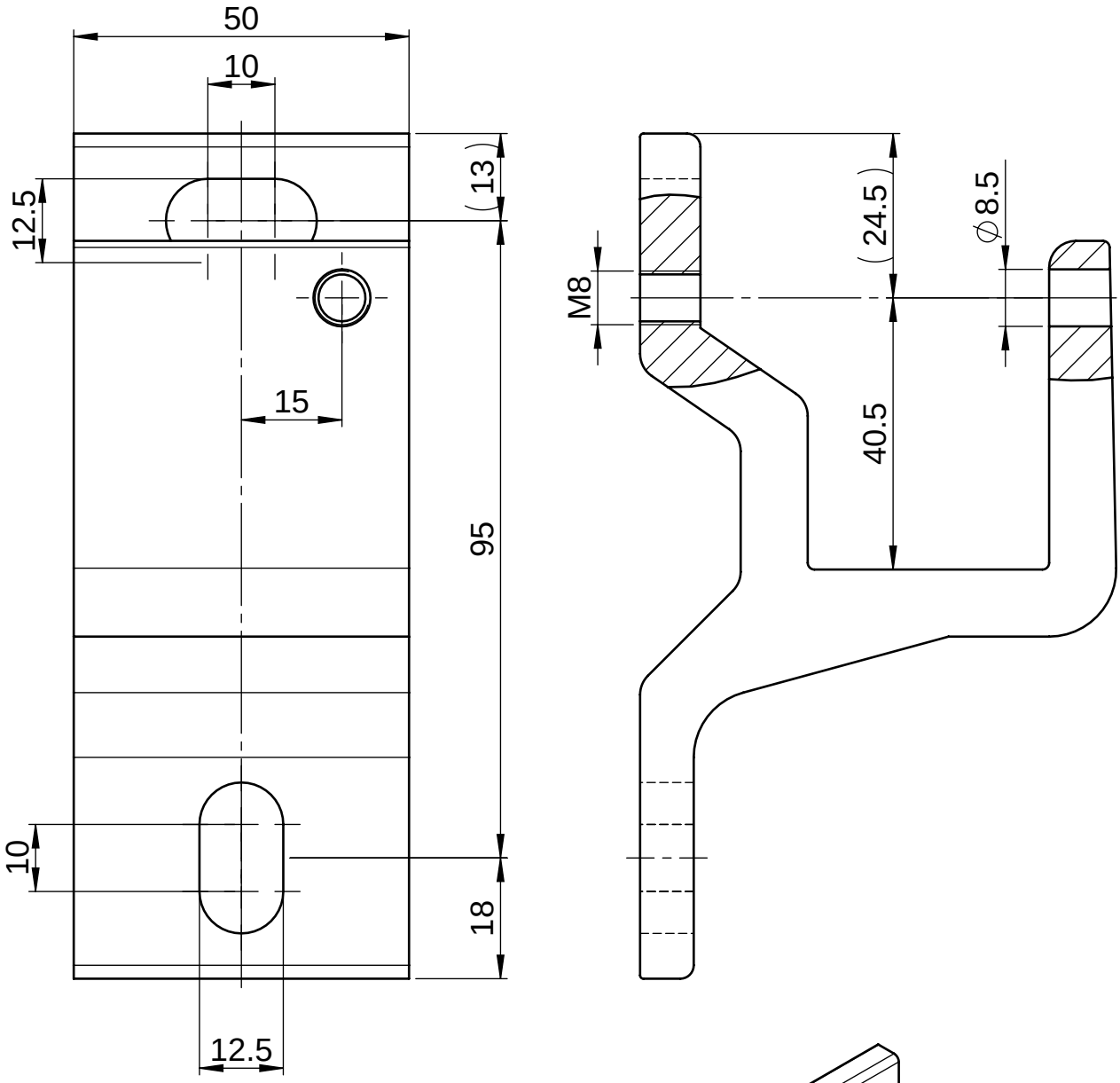

Gezeichnet: 11.05.2005 / rb	Status: Freigegeben	Gewicht: 299.70g	f¿r Profile g/m			
Gepr¿ft : /	Status Datum: -	Material: EN AW-6060 T6				
Ersetzt:	nderungsauftrags-Nr.:	Seite 2	Seiten 3	Format A4	Massstab 1:1	
Ersetzt durch:	Produkt-Familie: Azur S2140					
STOBAG Premium Swiss Quality	Stobag-Nr. S221/5 / Art.-Nr.	Projekt: 05-005				
	Konsole S221/5	CAD-Nr. **10747-2**	Rev.			

CAD-System: SolidWorks

Plotdatum: 01.10.2010

Pos.	Menge	Beschreibung	Material	S-Nr.	Art.-Nr.	CAD-Nr.	Rev
1	1	Konsole S221/5	EN AW-6060 T6	S221/5		10747	
2	1	Unterlagscheibe DIN 433 - 8.4- A2	A2	-	002550	-	
3	1	6kt-Schraube ISO 4014 - M8 x 70 25N	A2-70	-	021950	-	

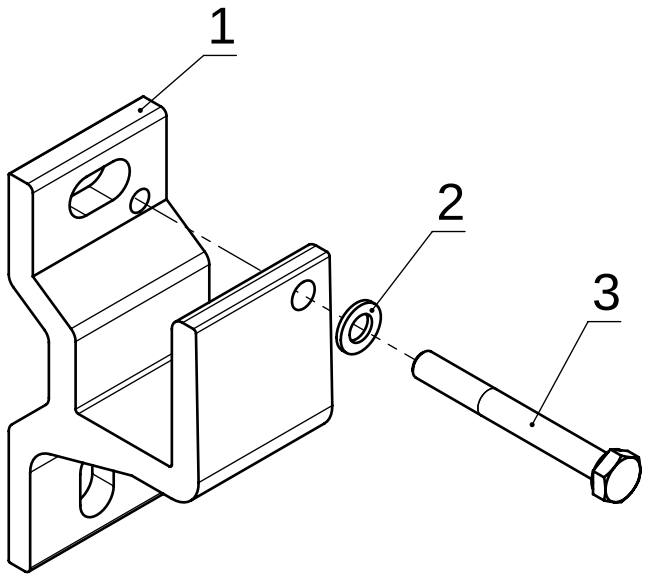

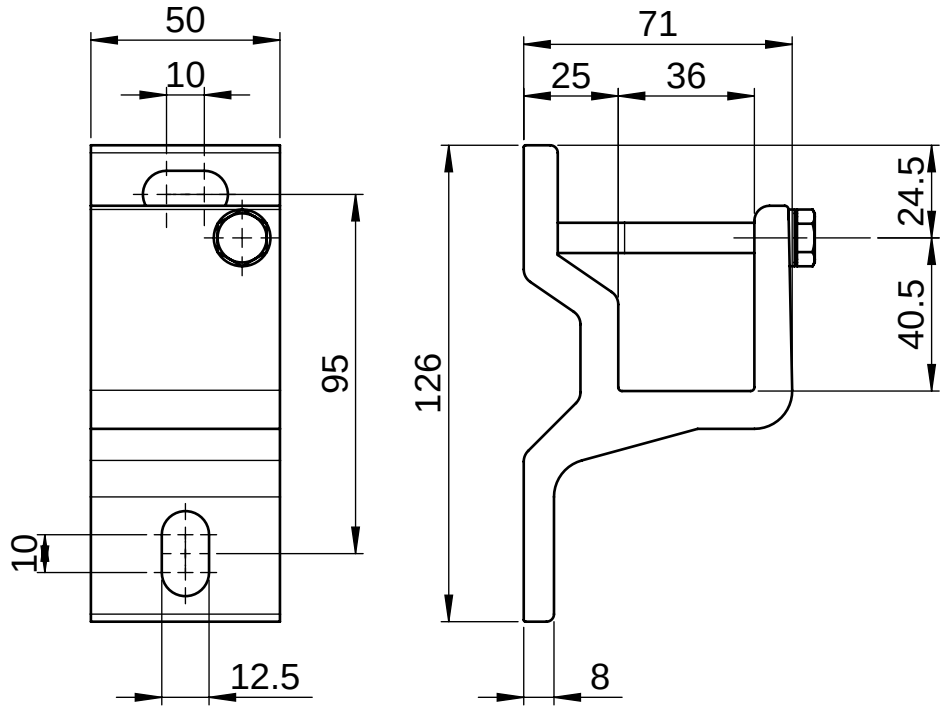

Dieses Dokument ist unser geistiges Eigentum. Es darf ohne unsere ausdr¿ckliche Genehmigung weder kopiert, vervielfªltigt oder verwertet, noch an Dritte weitergegeben werden. Zuwiderhandlung ist strafbar und wird strafrechtlich verfolgt.
We reserve all rights in this document and the information contained therein.
Reproduction, use or disclosure to third parties without express authority is strictly forbidden.
© 2008 Stobag, CH-5630 Muri, Switzerland

Alle Masse in Millimeter
Oberflªchen-Rauheit gemªss DIN ISO 1302

Allgemeinetoleranzen f¿r maschinell bearbeitete Teile:
Lªngen- und Winkelmasse **ISO 2768-mK**

Gezeichnet: 11.05.2005 / rb	Status: Freigegeben	Gewicht: 334.59g	f¿r Profile g/m			
Gepr¿ft : /	Status Datum:	Material:				
Ersetzt:	nderungsauftrags-Nr.:	Seite 3	Seiten 3	Format A4	Massstab 1:2	
Ersetzt durch:	Produkt-Familie: Azur S2140					
STOBAG Premium Swiss Quality	Stobag-Nr. S221/5 / Art.-Nr.	Projekt: 05-005				
	Konsole S221/5 Komplett	CAD-Nr. **10747-3**	Rev.			

CAD-System: SolidWorks

Plotdatum: 01.10.2010